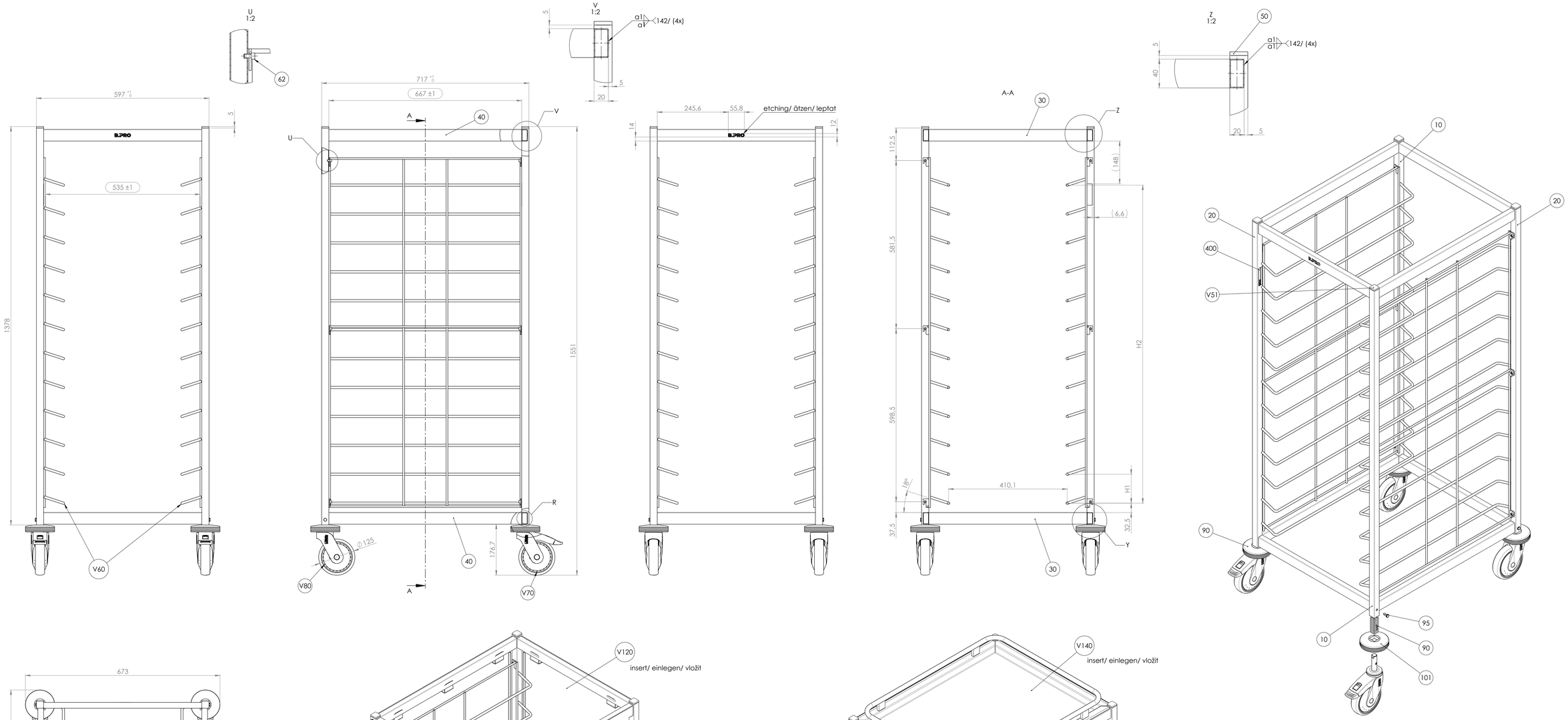


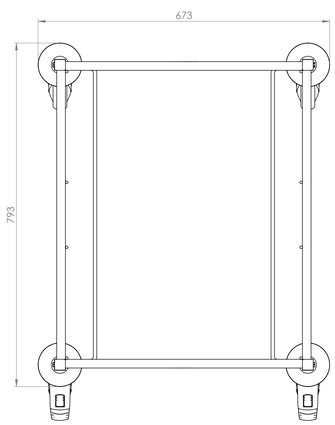


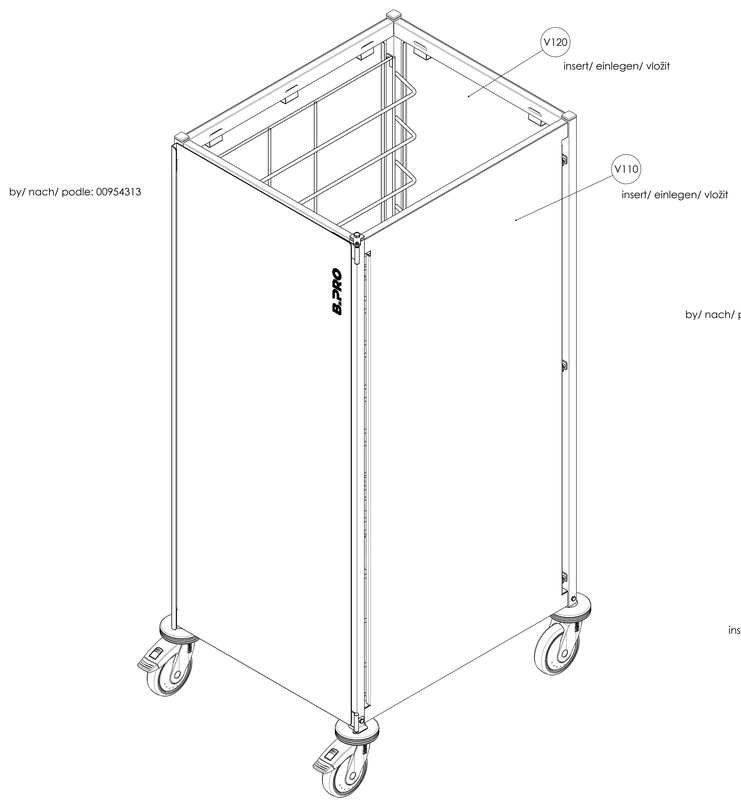


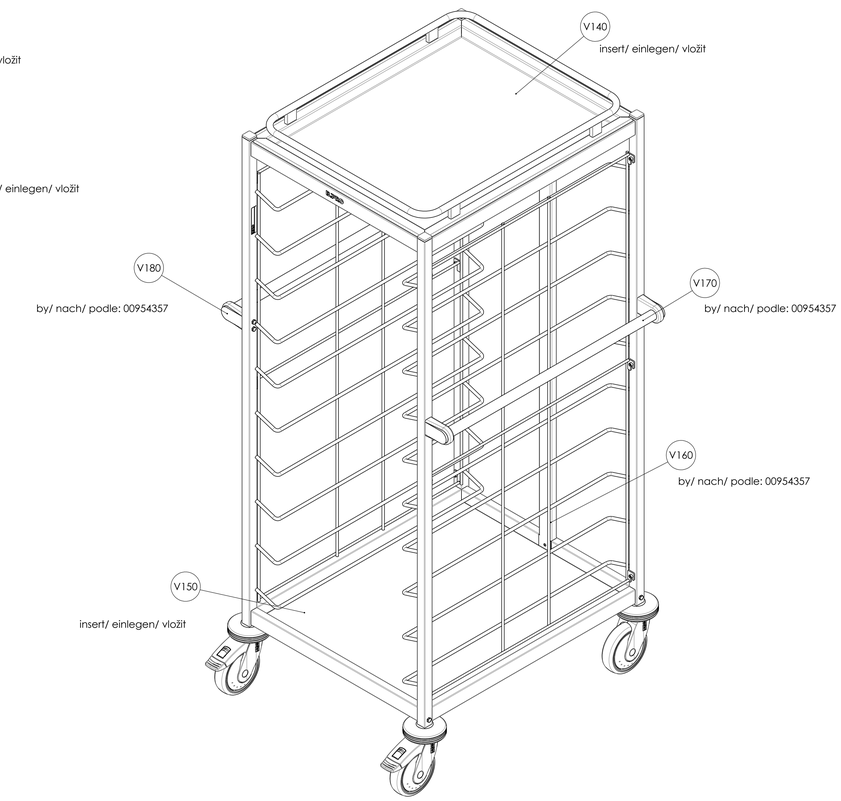


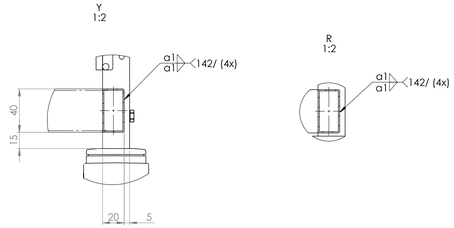


| H1 | H2 | Ausführung/variant/ provedení |
|---|---|---|
| 125 | 1125 | 20 EN |
| 100 | 1100 | 24 EN |
| 75 | 1125 | 32 EN |

Schweißnähte nach / Welds to / Švary podle ISO 5817-B
Schweißnähte versäubert / Welds cleaned / Švary začištěny

| Index | Rev.-No. | Description of modification | Date | Name |
|---|---|---|---|---|
| 1 | | | | |

| | | | | | | | |
|---|---|---|---|---|---|---|---|
| B.PRO | Scale | M 1:5 | Group | 110 | Status | freigegeben | Document type: ZB; Std paper-size: A0 |
| | Material | | | | | | Surface |

| Tolerances according to ISO 2768-cL | | Date | Name | Document item-no. | 2000309654.01 |
|---|---|---|---|---|---|
| | Drawn | 30.11.2023 | KöbterD | | |
| | Checked | 11.01.2024 | KeseiC | SAP material-no. | 00389435 |
| | Approved | 11.01.2024 | KeseiC | | |

Origin: 00378435.ZB-0

Description:
TAW 20/24/32 GN
TAW 20/24/32 GN
TAW 20/24/32 GN

Notice:

2000309478 | Sheet 1 of 1

A0_BP_V07 - 01.07.2022

© This drawing may without our consent neither duplicated, distributed nor given to competition. Violations will be prosecuted according to the Law over Unfair Competition. Contraventions will be subject to damages.

Ausgedruckte Zeichnung unterliegt nicht der automatischen Änderung
Printed Drawing is not automatically updated!

© Diese Zeichnung darf ohne unsere Einwilligung weder vervielfältigt, noch Dritten zugänglich gemacht werden. Zuwiderhandlungen werden gerichtlich verfolgt. Es sind alle Rechte vorbehalten.